2023 6 1

2023

	E23113-18				
- -					
	2021-01-29		2021-06-01		
	2018 [2018]015				

2.1. 300

2.2. 800

1000kN 2000kN

2.3. 300

3.2

3000
8000
250
50
180
50
79

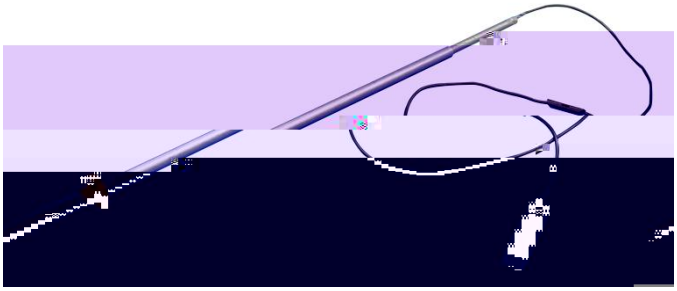

武大巨成
扩孔植筋 力锁万钩
巨成周氏自锁锚固产品
自锁锚杆用注浆料
（粉料）
武大巨成
扩孔植筋 力锁万钩
巨成周氏自锁锚固产品
自锁锚杆用注浆料
（液料）

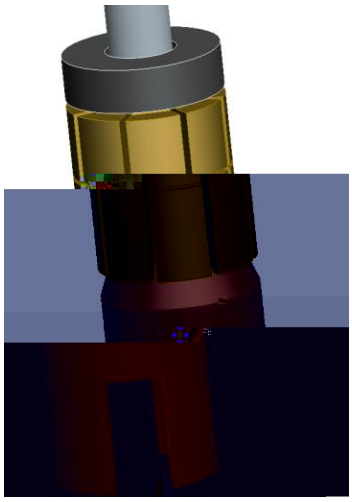

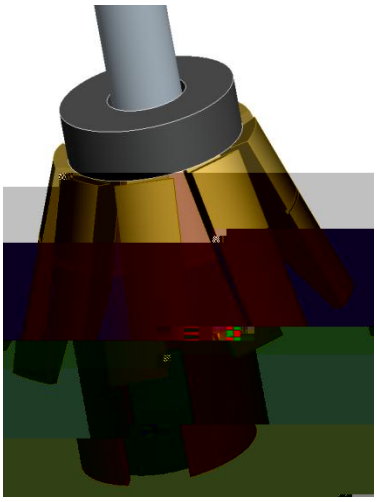

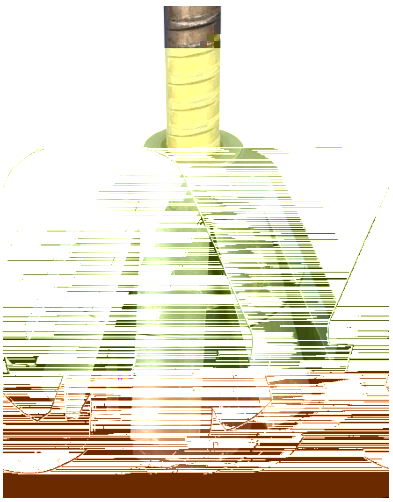

4.1

4.2

5.1 10

83 96

5.3 **10**

/

1

[redacted]

	1		
200			
	4		
			005041000318088
			18971276664

	5		
	4		
	8		
	13971106658		

6

6

12

9885 69499 m " Ě ď η

8 ?

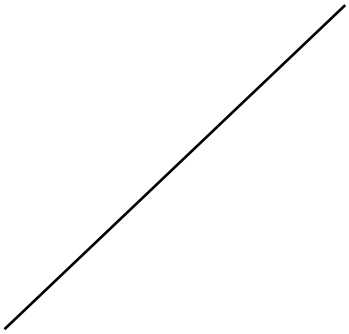

1

1964.2

	4				
	1963.10				
	16				13807134736
	3 4			1 2 3	

	5				
	1965.9				
	16				13907163506
	3 4			1 2	

	6				
	1970.2				
	4				13808694735
	2 3 4 5 7			1 3	

	7				
	1964.1				
			8		13907127746
		6			